$\sqrt{Rz63(\sqrt{})}$

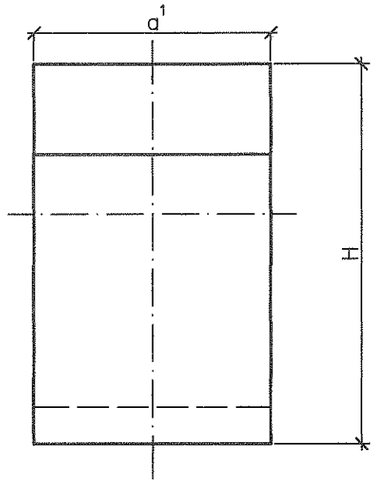

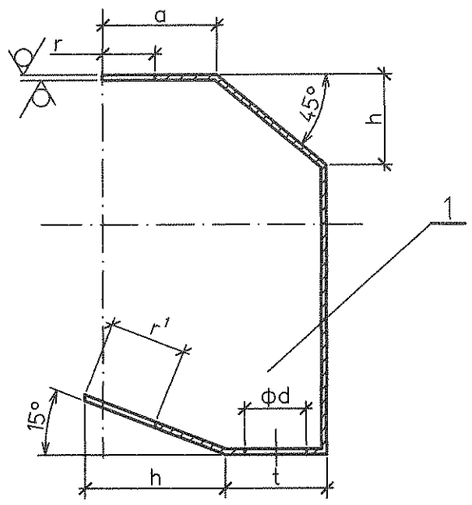

Спецификация деталей

Поз.	Обозначение	Наименование	Кол.	Материал	Масса, кг		Примеч.
					Ед.	Общ.	
1	ГОСТ 19903-74	Стенка торцевая Лист Б-ПН-О-2	1	ст3сп ГОСТ16523-97	12.3	12.3	

Таблица

Размеры в мм

Условн. проход	H	a^1	a	h	t	n	r	r^1	d	l	n^1	L
150	940	380	188	258	92	363	83	91	35	373	376	1715

Развертка

Линии гиба

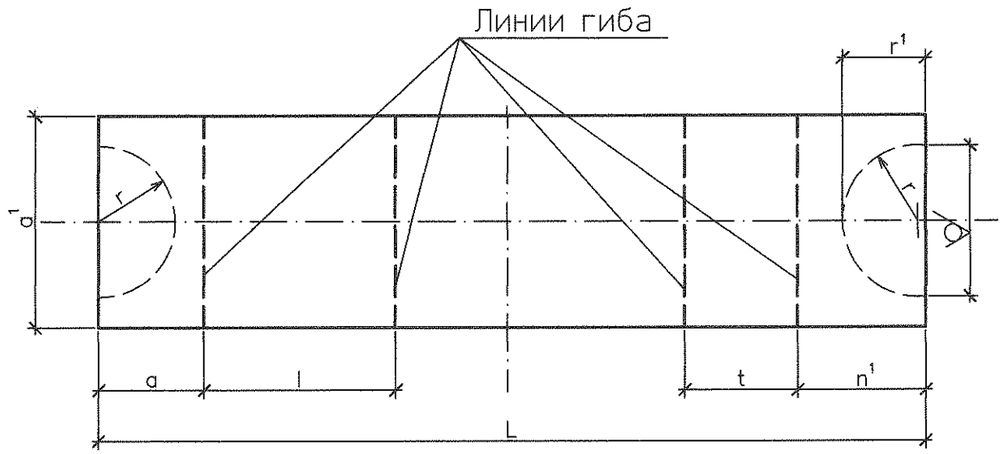

						1350.12.38А-30UHJ-1836-TD.N			
						Объекты III очереди строительства ЗАО СГК (ТЭЦ)			
Изм.	Кол.уч.	Лист	№док.	Подп.	Дата	Трубопроводы машзала БВД в осях 16-28 в рядах А-В и внутристанционные трубопроводы.	Стадия	Лист	Листов
							Р	24	
Н. контр.		Михеев			05.05.14	Кожух для фланцевой арматуры маслопровода. (вертикальный участок) Стенка торцевая (тип II) поз. 1.	ОТКРЫТОЕ АКЦИОНЕРНОЕ ОБЩЕСТВО ИНСТИТУТ ТЕПЛОЭЛЕКТРОПРОЕКТ НИЖНИЙ НОВГОРОД		
Проверил		Шкитилева			05.05.14				
Разработал		Михеев			05.05.14				

Инв. № подл. 83744 | Подпись и дата | Взам. инв. №

Формат А3

√Rz63(√)

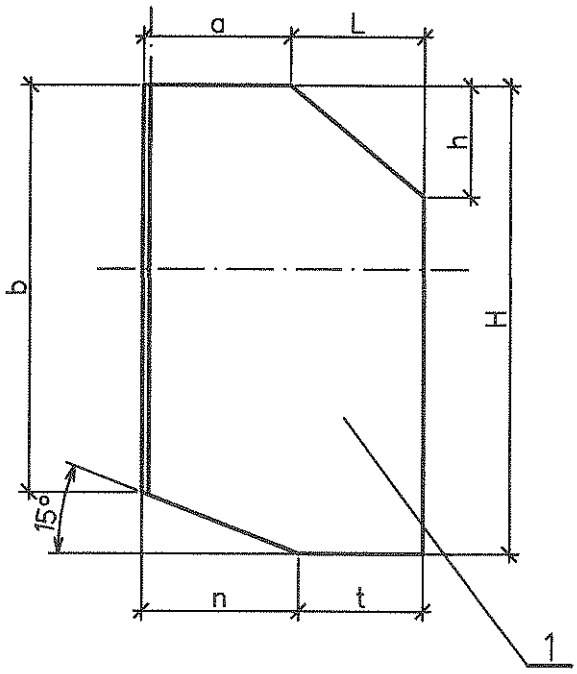

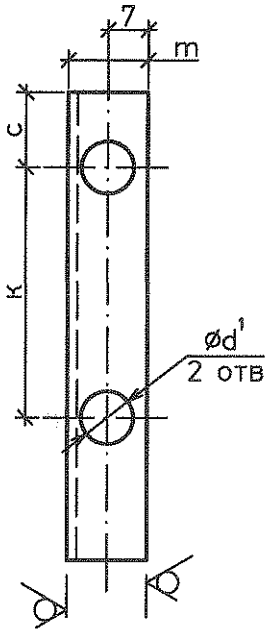

Таблица

Размеры в мм

Условн. проход	H	b	a	L	n	t	h	k	c	m	d¹
150	946	850	190	260	358	92	260	376	200	22	9

Спецификация деталей

Поз.	Обозначение	Наименование	Кол.	Материал	Масса, кг		Примеч.
					Ед.	Общ.	
1	ГОСТ 19903-74	Стенка боковая Лист Б-ПН-О-2	2	ст3сп ГОСТ16523-97	7,95	15,9	

Взам. инв. №

Подпись и дата

Инв. № подл. 83744

Изм.	Кол.уч.	Лист	№док.	Подп.	Дата

1350.12.38А-30UHJ-1836-TD.N

Объекты III очереди строительства
ЗАО СГК (ТЭЦ)

Трубопроводы машзала БВД в осях 16-28 в рядах А-В и внутристанционные трубопроводы

Стадия	Лист	Листов
Р	25	

Н. контр.	Михеев		05.05.14
Проверил	Шкитилева		05.05.14
Разработал	Михеев		05.05.14

Кожух для фланцевой арматуры маслопровода. (вертикальный участок)
Стенка боковая (тип II) поз. 2.

ОТКРЫТОЕ АКЦИОНЕРНОЕ ОБЩЕСТВО ИНСТИТУТ
ТЕПЛОЭЛЕКТРОПРОЕКТ
НИЖНИЙ НОВГОРОД

Rz63(√)

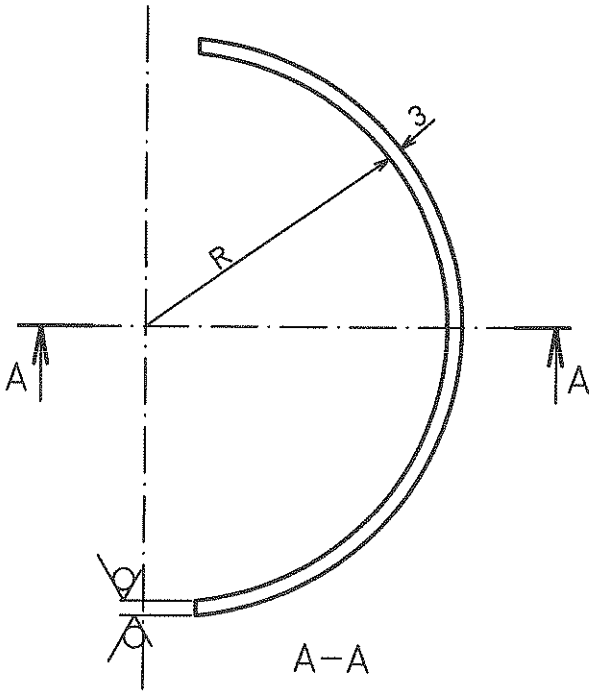

Развертка

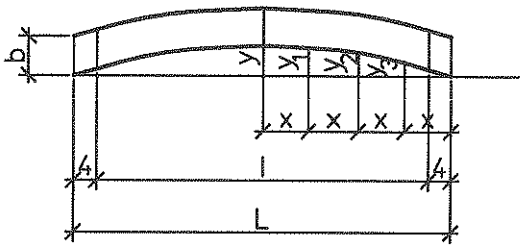

А–А

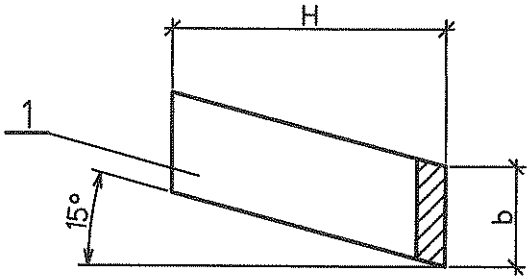

Размеры в мм

Таблица

Условн. проход	R	H	b	L	l	x	y	y_1	y_2	y_3
150	81	73	20	265	257	33,2	22	20	15	8

Спецификация деталей

Поз.	Обозначение	Наименование	Кол.	Материал	Масса, кг		Примеч.
					Ед.	Общ.	
1	ГОСТ 19903–74	Обечайка внутренняя Лист Б–ПН–О–3	1	ст3сп ГОСТ16523–97	0,1	0,1	

Взам. инв. №

Подпись и дата

Инв. № подл. 83744

Изм.	Кол.уч.	Лист	№док.	Подп.	Дата

1350.12.38А–30UHJ–1836–TD.N

Объекты III очереди строительства
ЗАО СГК (ТЭЦ)

Трубопроводы машзала БВД в осях 16–28 в рядах А–В и внутристанционные трубопроводы

Стадия	Лист	Листов
Р	26	

Н. контр.	Михеев		
Проверил	Шкитилева		05.05.14
Разработал	Михеев		05.05.14

Кожух для фланцевой арматуры маслопровода. (вертикальный участок) Обечайка внутренняя.(тип II). поз. 3.

ОТКРЫТОЕ АКЦИОНЕРНОЕ ОБЩЕСТВО ИНСТИТУТ
ТЕПЛОЭЛЕКТРОПРОЕКТ
НИЖНИЙ НОВГОРОД

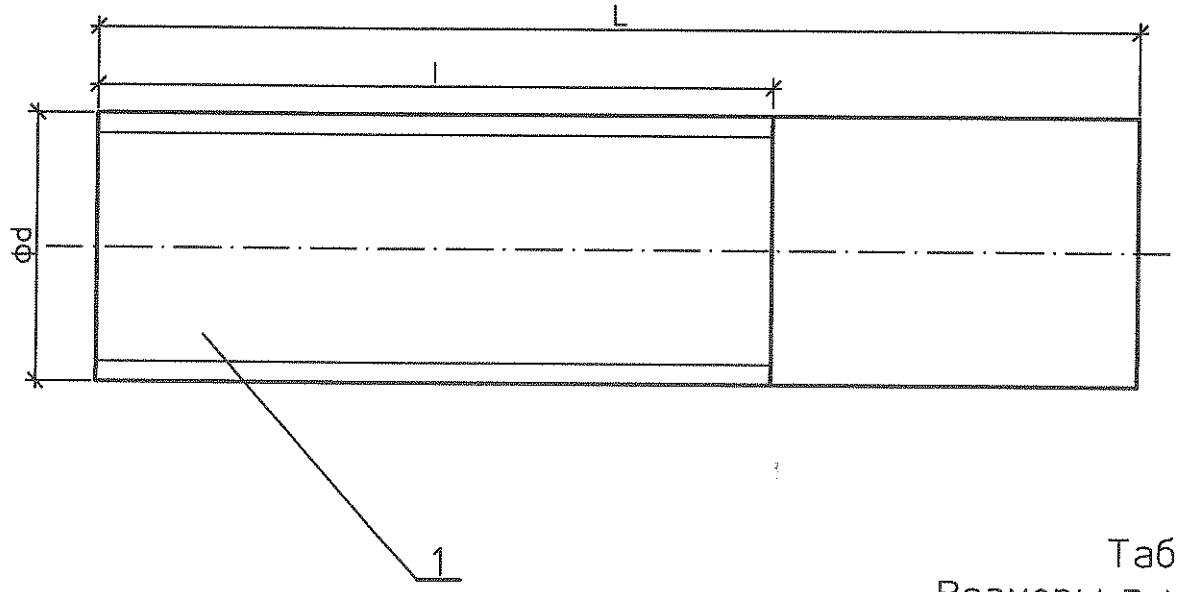

Таблица
Размеры в мм

Условн. проход	L	l	d
150	120	30	g1″

Спецификация деталей

Поз.	Обозначение	Наименование	Кол.	Материал	Масса, кг		Примеч.
					Ед.	Общ.	
1	ГОСТ 3262-75	Труба 25х3,2 L=120	1	20 ГОСТ1050-88	0,29	0,29	

Взам. инв. №

Подпись и дата

Инв. № подл. 83744

Изм.	Кол.уч.	Лист	№док.	Подп.	Дата

1350.12.38А-30UHJ-1836-TD.N

Объекты III очереди строительства
ЗАО СГК (ТЭЦ)

Трубопроводы машзала БВД в осях 16-28 в рядах А-В и внутристанционные трубопроводы

Стадия	Лист	Листов
Р	27	

Н. контр.	Михеев		15.05.14
Проверил	Шкитилева		15.05.14
Разработал	Михеев		15.05.14

Кожух для фланцевой арматуры маслопровода. (вертикальный участок) Штуцер поз 4..

ОТКРЫТОЕ АКЦИОНЕРНОЕ ОБЩЕСТВО ИНСТИТУТ
ТЕПЛОЭЛЕКТРОПРОЕКТ
НИЖНИЙ НОВГОРОД

Rz63(√)

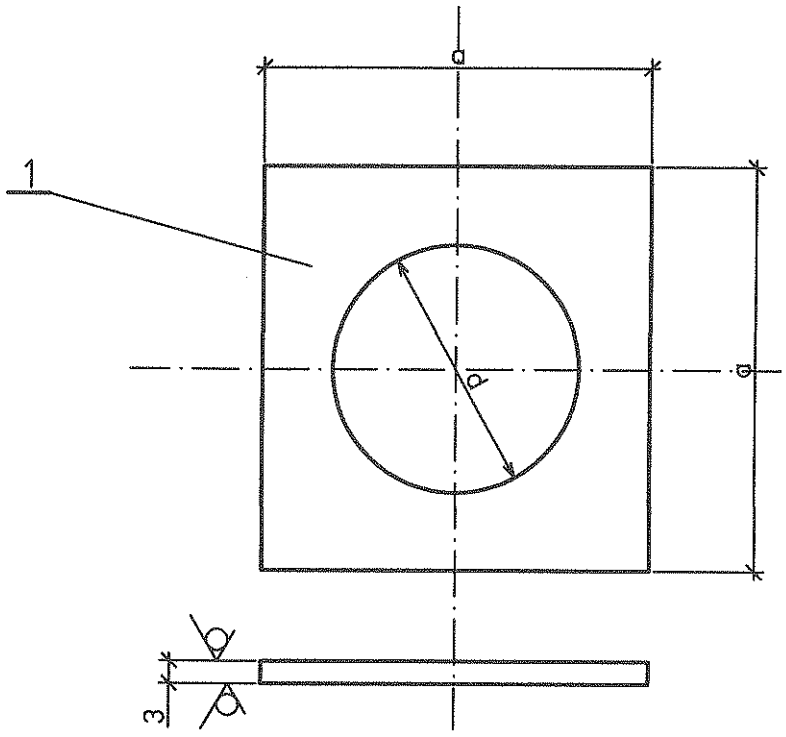

Таблица
Размеры в мм

Условн. проход	a	d
150	82	35

Спецификация деталей

Поз.	Обозначение	Наименование	Кол.	Материал	Масса, кг		Примеч.
					Ед.	Общ.	
1	ГОСТ 19903-74	Накладка Лист Б-ПН-О-3	1	ст3сп ГОСТ16523-97	0,07	0,07	

Изм.	Кол.уч	Лист	№док.	Подп.	Дата

1350.12.38А-30UHJ-1836-TD.N

Объекты III очереди строительства
ЗАО СГК (ТЭЦ)

Трубопроводы машзала БВД в осях 16-28 в рядах А-В и внутристанционные трубопроводы

Стадия	Лист	Листов
Р	28	

Н. контр.	Михеев		05.05.14
Проверил	Шкитилева		05.05.14
Разработал	Михеев		05.05.14

Кожух для фланцевой арматуры маслопровода. (вертикальный участок) Накладка (тип II) поз. 5,

ОТКРЫТОЕ АКЦИОНЕРНОЕ ОБЩЕСТВО ИНСТИТУТ
ТЕПЛОЭЛЕКТРОПРОЕКТ
НИЖНИЙ НОВГОРОД

Взам. инв. №

Подпись и дата

Инв. № подл. 83744